Produktinfo ECMD241
Produktinfo ECMD242

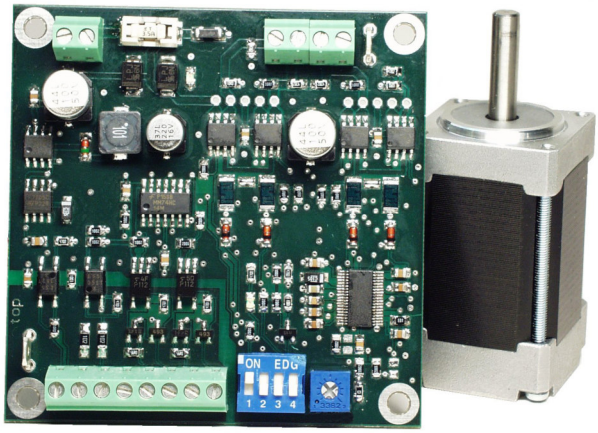

- 2-Phasen Schrittmotorleistungsteil

- 1/1 1/2 1/4 1/16 Schritt
- 200, 400, 800, 3200 Schritte/Umdrehung
(bezogen auf einen Vollschrittwinkel von 1,8°)

- ECM241… 24...40 Volt, 0,5...1,25 Ampere
- ECM242… 24...40 Volt, 1,0...2,5 Ampere

- absolut preiswert

- Eingänge:(Optokoppler)
PULS, RICHTUNG, OFF
Schrittfrequenz bis 100 kHz, Pulsdauer 5ys
Mehrbereichseingang: (3,5...24)V

- Ausgänge: (Optokoppler)
BEREIT

- alle Anschlüsse in robuster Schraubklemmtechnik
- nur eine Betriebsspannung 24...40 Volt notwendig

- automatische Stromabsenkung im Stillstand
- Anzeigen: Power, Stromabsenkung

- Endstufe bipolar, gechoppt, geräusch- & verlustarm
- Motorstrom 0,5...1,25 (1,0...2,5) A (einstellbar mit Poti)
- sehr kompaktes Format L:B:H: (72:72:12) mm

Varianten / Bestellschlüssel

ECMD241.000 0,5 - 1,25 A/ Phase
ECMD241.001 0,5 - 1,25 A/Phase Hutschienenschnappmodul

ECMD242.000 1,0 - 2,5 A/ Phase
ECMD242.001 1,0 - 2,5 A/Phase Hutschienenschnappmodul

Das Leistungsteil ECMD241 (ECMD242) ist ein sehr preiswerter Treiber für alle gängigen 2-Phasen Hybrid-schrittmotoren, vorzugsweise bis zu einer Motorgröße mit 42er Flanschmaß. Beim Design wurde besonderer Wert auf geringe Wärmeentwicklung der Endstufe gelegt. So konnte eine sehr kompakte Endstufe realisiert werden. Die gesamte Auslegung ist für den industriellen Einsatzbereich konzipiert.

Billige Steckverbinder oder Jumper für Einstellungen wurden deshalb nicht verwendet. Besonders die lebensdauerrelevanten Bauteile sind hochwertig. Das Interface ist galvanisch mittels Optokoppler getrennt. Zur störsicheren Anwendung werden Schirmanschlüsse bereitgestellt.

Vorzugsweise findet das Leistungsteil seine Anwendung als Komponente in der Gerätetechnik. In der Regel wird das Leistungsteil in offener Bauweise innerhalb des Anwendergerätes montiert. Für die einfache und schnelle Montage kann das Leistungsteil optional in ein Schnappmodul für DIN-Schienen-Montage eingebaut werden.

- geeignet für Schrittmotoren der Serie:
HECM21… HECM22… HECM24… SECM24…

Anordnung der Bedienelemente

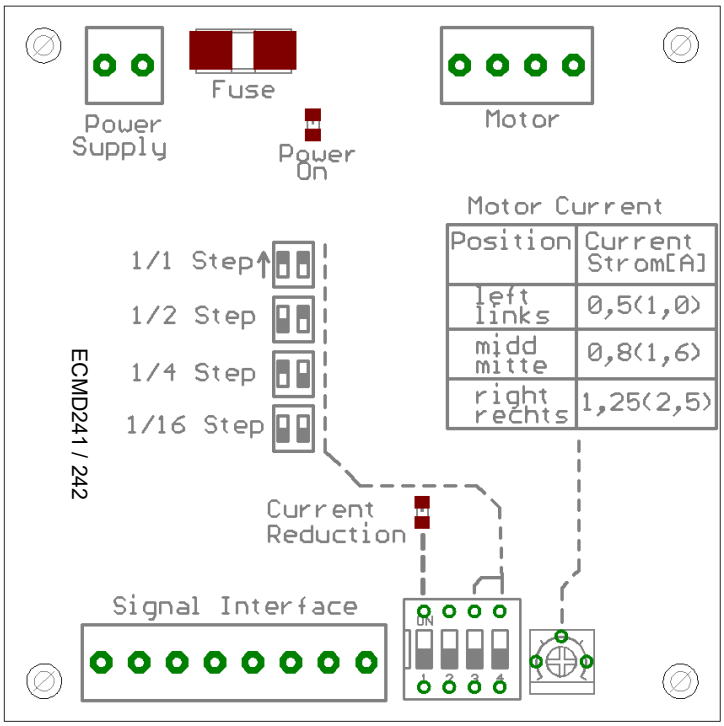

Verdrahtungsplan

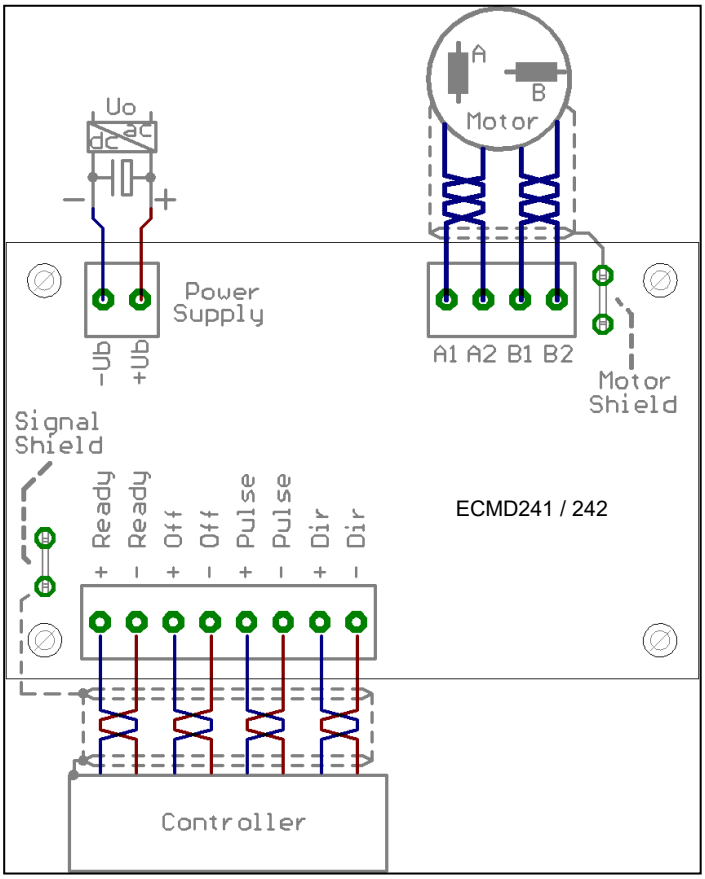

Schrittmotoranschluß

Schrittmotor mit 4 Anschlußlitzen (-F):
HECM21…HECM22…SECM24…ECM23…
A1 = blau
A2 = rot
B1 = gelb
B2 = weiß

Schrittmotor mit 4 Anschlußlitzen (-F):
HECM244… HECM245… HECM246…
A1 = schwarz
A2 = grün
B1 = rot
B2 = blau

Schrittmotor mit 6 Anschlußlitzen (-S):
SECM22… SECM24… ECM24…
A1 = schwarz
A2 = grün
B1 = rot
B2 = blau
Nicht angeschlossen = gelb, weiß